Pieterman
GLAS- EN STEENTECHNIEK

Technical drawing • Technische tekening • Dessin technique
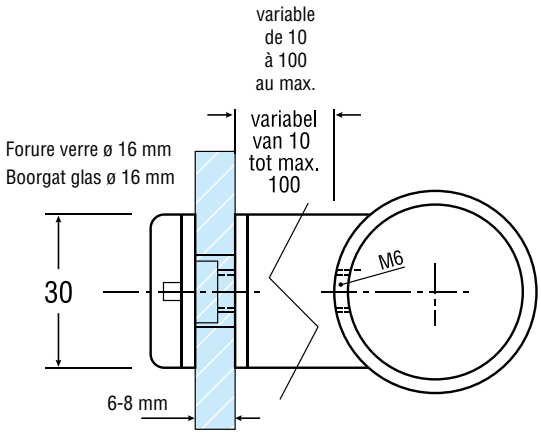
Article
Artikel 331.xxx
Article